KÄRCHER

WV 1 Plus Frame Edition

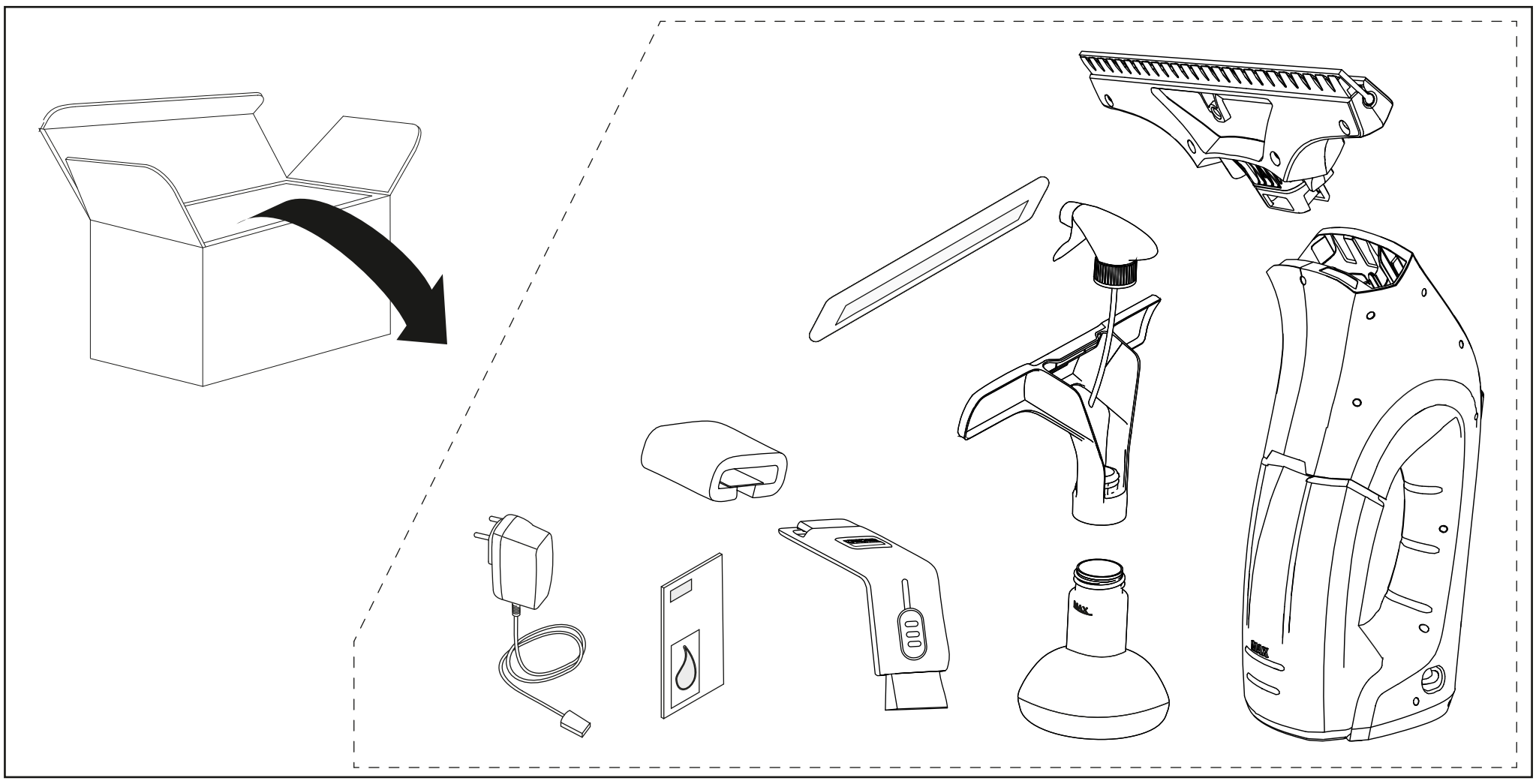

[V⎓] Li-Ion	3,6 V 3,7 V		IPX4		0,5 kg
nom	10 W		100 ml	100%	150 min
	5,5 V 600 mA		51 db(A)	100%	25 min

EAC

59800740 (07/22)

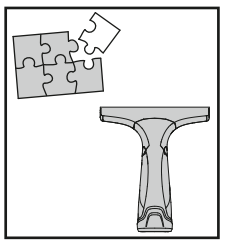

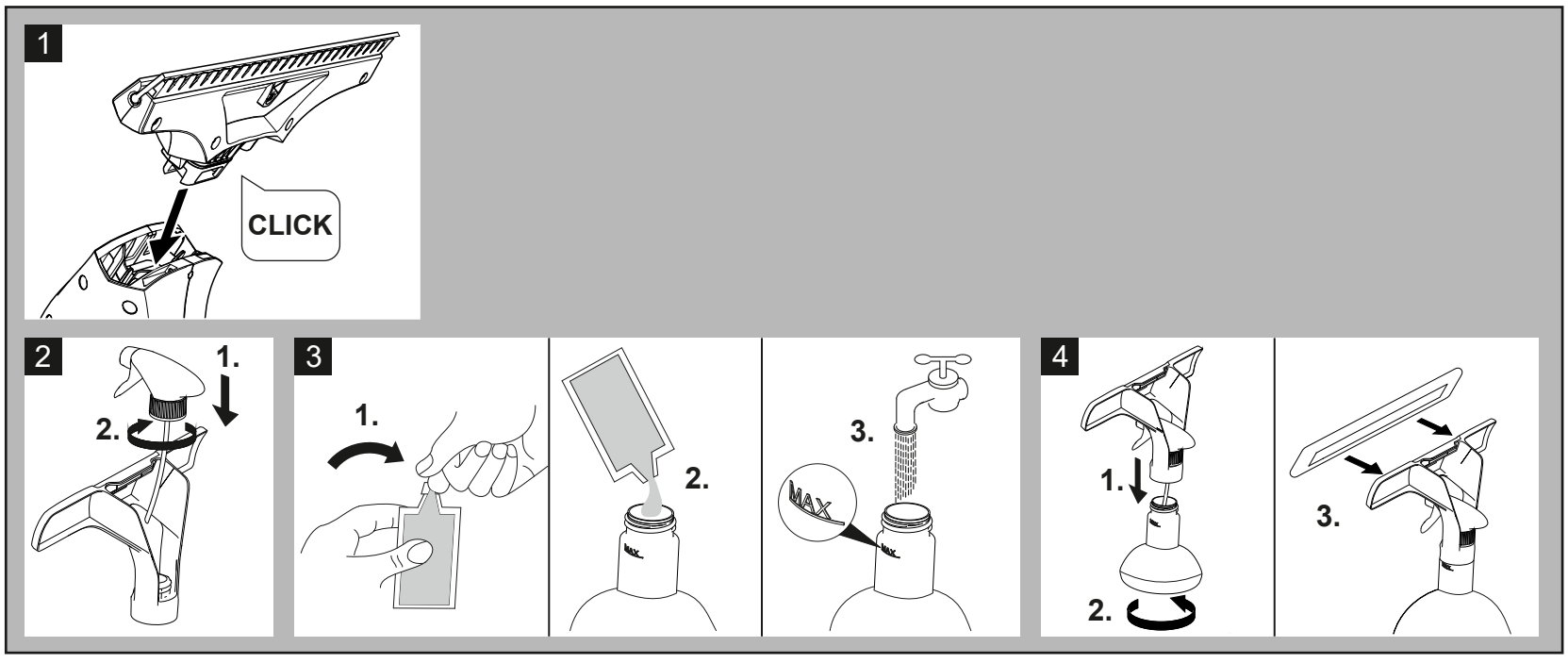
1
CLICK
2
1.
2.
3
1.
2.
3.
MAX
4
1.
2.
3.

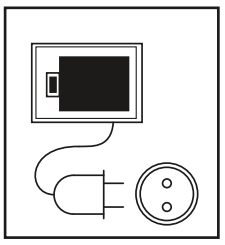

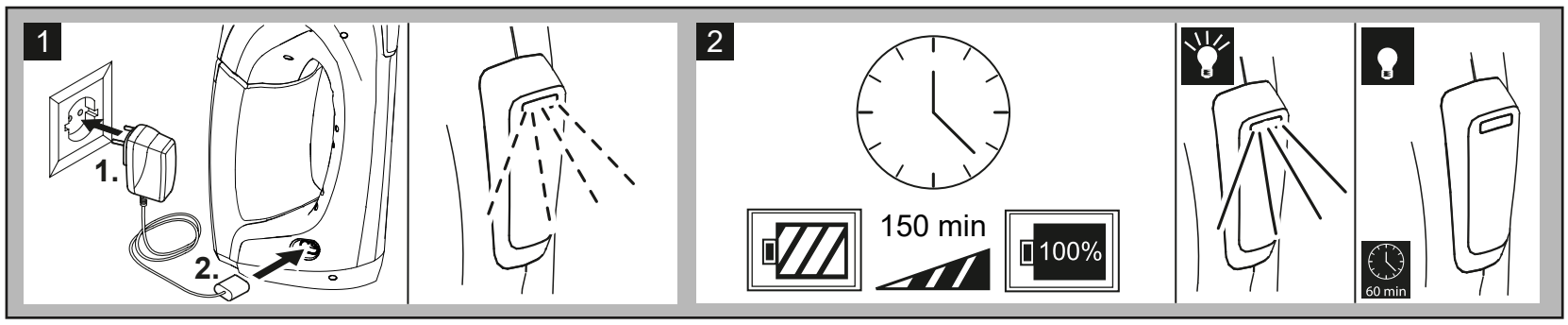
1
1.
2.
2
150 min
100%
60 min

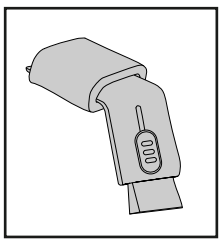

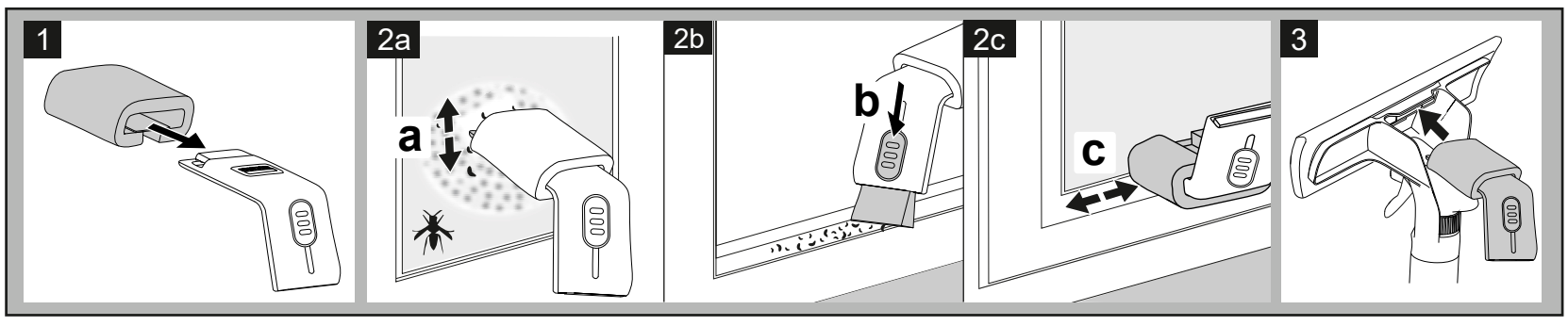
1
2a
a
2b
b
2c
c
3

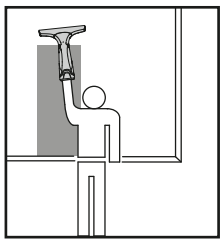

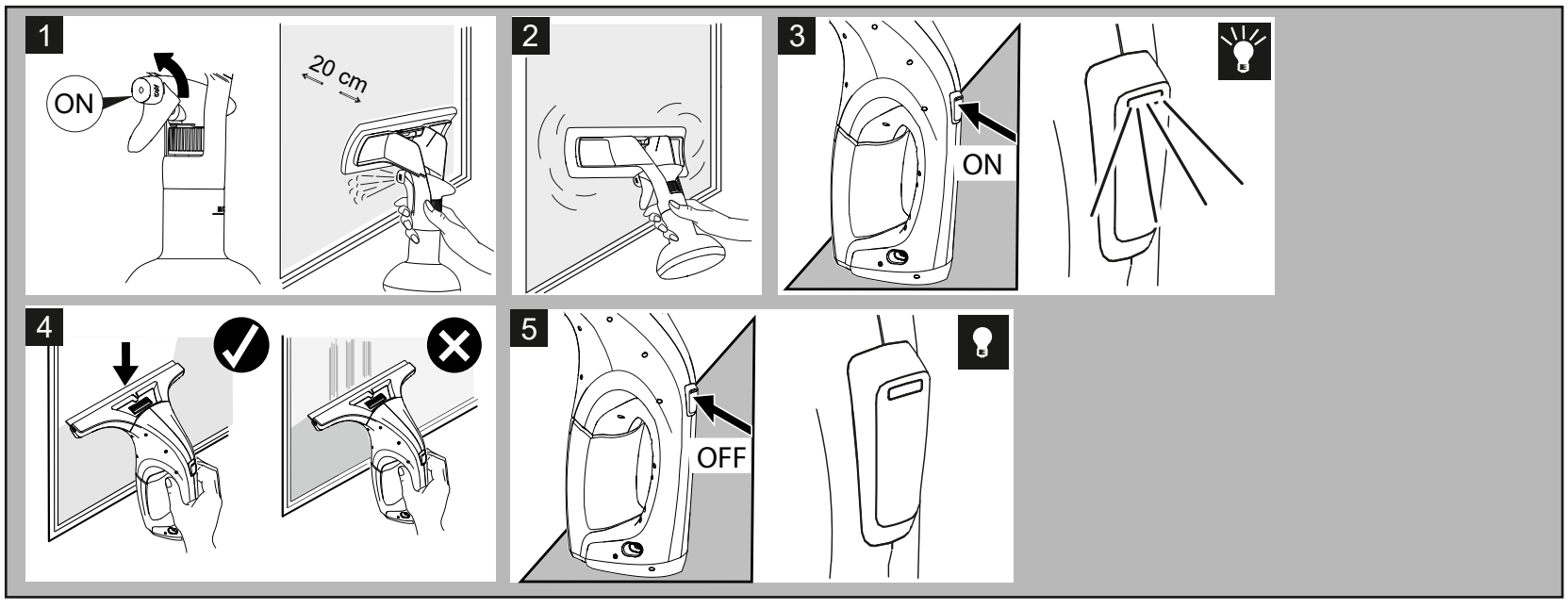
1
ON
20 cm
2
3
ON
4
5
OFF

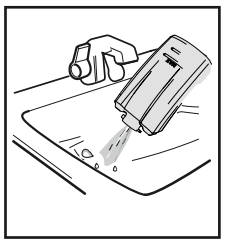

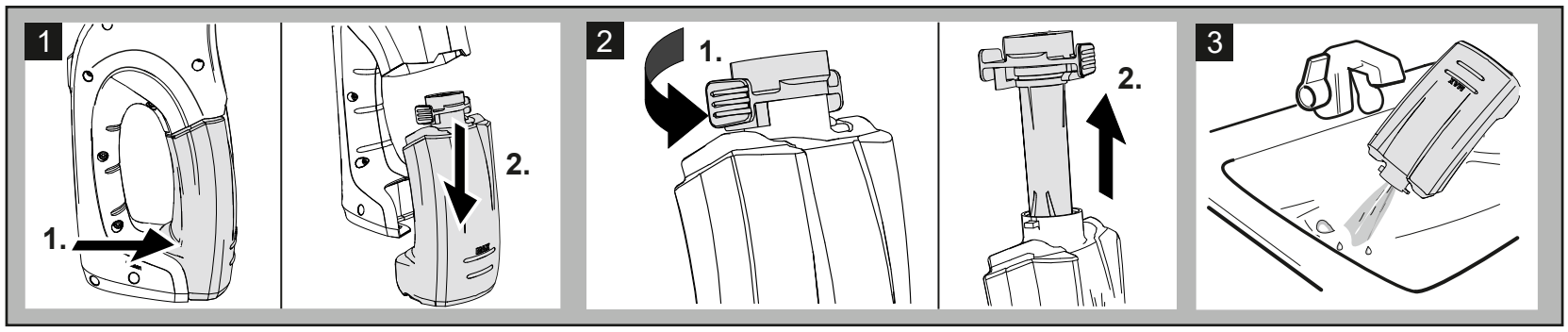
1
1.
2.
2
1.
2.
3

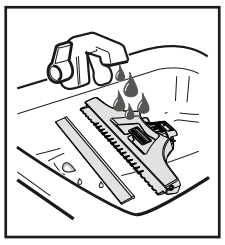

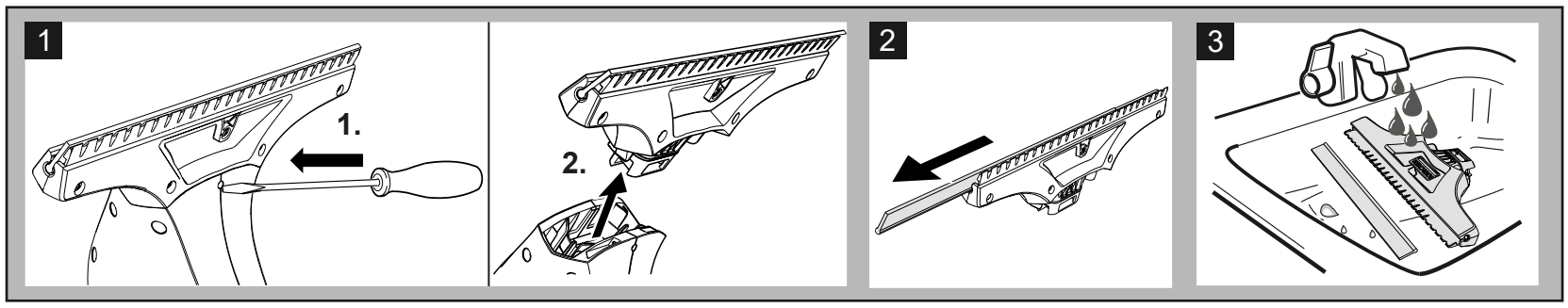
1
1.
2.
2
3

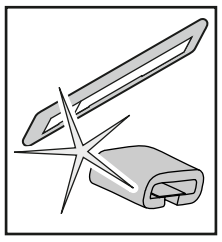

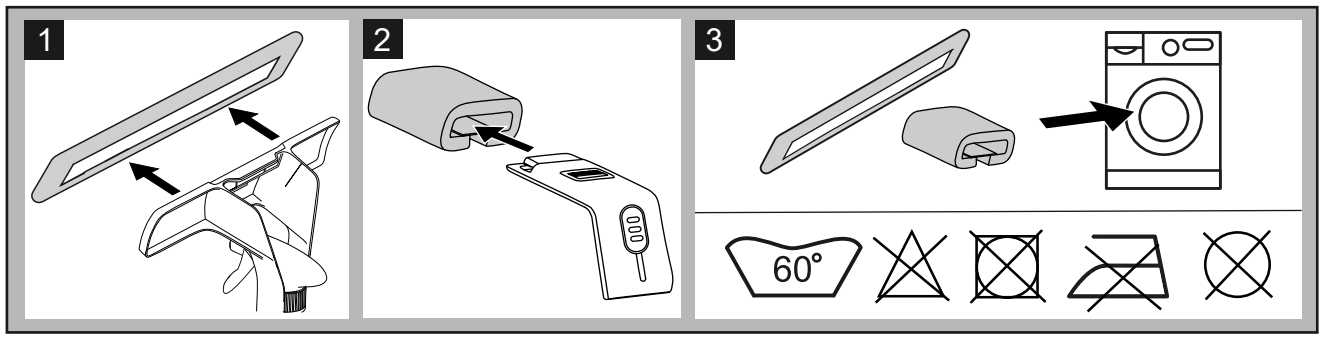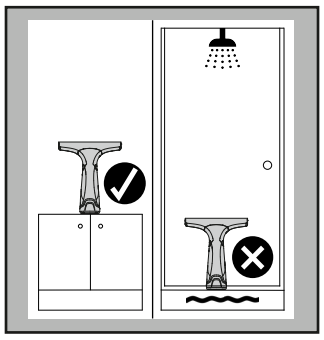
1
2
3
60°